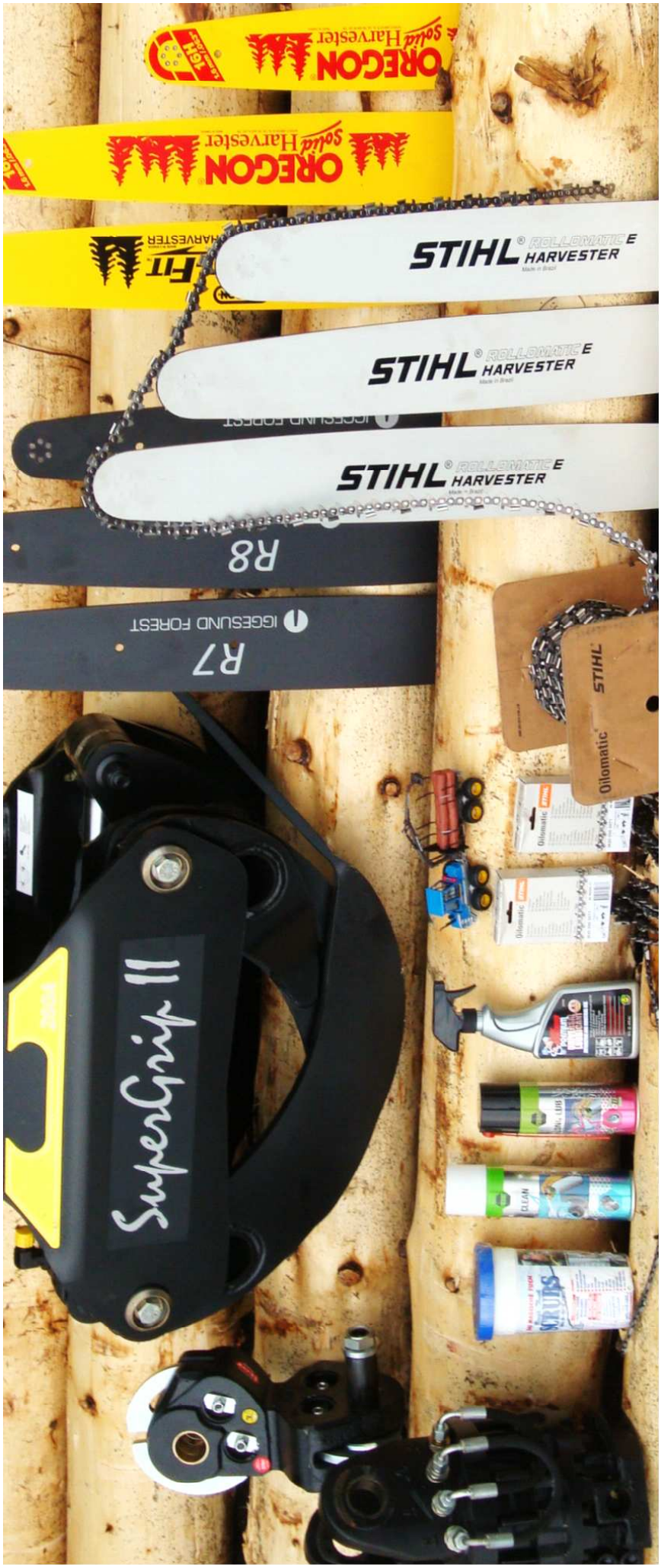

KELLER FORSTMASCHINEN

Votre partenaire machines forestières

Catalogue d'accessoires 2009 / 2010

Keller Forstmaschinen AG
Moselenweg 7
CH-4537 Wiedlisbach

Tél.: 0041 (0)32 636 04 44
Fax.: 0041 (0)32 636 04 72
www.keller-forstmaschinen.ch
service@keller-forstmaschinen.ch

Sommaire:

1 PRESENTATION D'ENTREPRISE 3
2 ACCESSOIRES 4
2.1 LAVE MAINS SCRUBS 4
2.2 POMPE A GRAISSE 4
2.3 HOUSSE SIEGE 4
2.4 TAPIS POUR LIER L'HUILE 5
2.5 EXTINCTEUR 5
2.6 SPRAYS 5
2.6.1 Spray-télescope 5
2.6.2 Spray de chaînes télescopique 5
2.6.3 Nettoyant freins 6
3 TECHNIQUE BOIS DE FEU 6
3.1 SAC BIG BAG 6
3.2 EMPAQUETEUR/ PALAX PACKER 6
4 PNEUS, CHAINES MACHINES FORESTIERE 7
5 GRAPPIN HULTDINS 7
5.1 HULTDINS SUPERGRIP II (VERSION NORMALE) 7
5.2 HULTDINS SUPERGRIP II S (VERSION ROBUSTE) 8
5.3 HULTDINS SUPERGRIP II VERSION A (VERSION ROBUSTE) 9
5.4 HULTDINS DIVERS PINCES ET OPTIONS. 9
6 ROTATEURS ET AMORTISSEURS 10
6.1 ROTATEURS INDEXATOR 10
6.1.1 GV12S / GV12SA-2 10
6.1.2 GV14S 10
6.1.3 GV17S 10
6.2 ROTATEURS BALTROTOR 10
6.2.1 GR104/105 DB 10
6.2.2 GR 12 S 10
6.2.3 Autres Rotateurs 10
6.3 AMORTISSEURS 11
6.3.1 amortisseurs 11
6.3.2 Amortisseurs simple 11
6.3.3 Amortisseurs double 11
6.3.4 Autres Amortisseurs 11
7 CHAÎNES STIHL POUR HARVESTER, TYP RMHS 12
7.1 DESCRIPTIONRAPID MICRO HARVESTER SPEZIAL RMHS 12
7.2 PRIX ET ARTICLE DES CHAÎNES SPÉCIALES RMHS 2.0 MM 13
7.3 UN ROULEAU DE CHAINES 14
7.4 PRIX ET ARTICLES DE 1.6 MM CHAINES TYPE RMH 14
7.5 AUTRES CHAINES 14
8 GUIDE DE CHAINE 14
8.1 ASSORTIMENT 14
8.2 LISTE DE PRODUITS ET PRIX, GUIDE DE CHAINES. 15
9 CONDITIONS GENERALES / PRIX / DUREE DE LIVRAISON 20
9.1 CONDITIONS GENERALES 20
9.2 PRIX 20
9.3 DELAI DE LIVRAISON 20
10 COMMANDE 21

1 Présentation d‘entreprise

La maison KELLER machines forestières SA est engagée dans toute la Suisse comme relais professionnel dans la vente, la réparation et l’entretien de véhicules forestiers spécialisés.

L’atelier spacieux et bien équipé se trouve directement près de l’autoroute A1, entre Zurich et Berne, à Wiedlisbach.

Pour votre avantage, deux bus de dépannage sont équipés avec tous les outils nécessaires pour effectuer les services et réparations sur place, en forêt ou à votre domicile. Un team de mécaniciens motivés et bien formés se tient à votre disposition.

KELLER machines forestières SA, vous garanti une intervention dans les 24 heures si besoin. Les pièces de rechanges sont livrées à votre domicile en trois jours max. Sur demande livraison express ou possibilité de chercher les pièces directement sur place est donnée.
.

Team de la maison Keller machines forestière.

De gauche à droite: David Keller, Christian Stark, Matthias Leuenberger, Christian Jenzer, Rita Müller, Guido Streit, Joel Keller, Marinette Keller, Stefan Keller, Raffi Venica, Simon Zahner (manque : Silas Sommer)

Un choix de nos marques:

2 Accessoires

2.1 Lave mains Scrubs

caractéristiques:

bac en plastifiant stable
enlèvement simple grâce à la perforation
Enlève facilement huile et résine .
Lie saleté sans laisser de traces.
La solution nettoyante réagit antibactériellement, graisse la peau et sèche rapidement.
Les lavettes sont biodégradable.

Données:

Prix: (article no.: 5.683.972)

Diamètre haut :	12cm	1 pce.	Fr. 22.50
Hauteur:	20cm	dés 6 pièces.	Fr. 18.50
Nombre de lavettes:	30 pièces.		

2.2 Pompe à graisse

Avec le nouveau système puissant de 14,4 volt PowerLuber de Lincoln, le graissement peut être fait facilement.
•deux possibilités: pour haute pression et grande production
• Chargeur accu nouvelle génération.

Le set complet PowerLuber contient 14,4 V PowerLuber avec accu, un 230 Volt 1h-chargeur accu (Modèle 1410-E), ainsi qu'un tuyau 760 mm avec protection spirale (Modèle 1430).
Coffre plastifié

Prix: (article no.: 1442-E-4)	1 pièce	Fr. 450.-
	dés 3 pièces.	Fr. 390.-

2.3 Housse siège

Protection idéale du siège de résine ou autres saletés.
La protection est très robuste.

Convient à tous les sièges conforme.
Montage facile.

Prix: (article no.: S0001) Fr. 35.-

2.4 Tapis pour lier l'huile

Tapis très absorbant pour toutes sortes de pertes d'huiles .
Idéal pour machines car les tapis prennent peu de place et peuvent facilement être éliminés.

Un paquet contient 10 tapis 40 x 40 cm.

Prix: (article no.: 98100009500)	1 pièce	Fr. 23.-
	dés 3 pièces	Fr. 21.-

2.5 Extincteur

Extincteur poudre 2KG pour véhicules

Mode d'emploi pratique à une main.
Avec dispositif pour fixation sécurité.

Prix: (article no.: 99000065200)	1 pièce	Fr. 99.-
	dés 3 pièces.	Fr. 93.-

2.6 Sprays

2.6.1 Spray-télescope

Graisse professionnelle pour utilisage longue durée. Grâce à une fine couche de graisse le spray est idéal pour l'entretien des grues télescopiques.
Contenu: 4,7 dl.

Caractéristiques:
Moins d'usures aux télescopes grâce à la solution anti collante.
Formule Bio-Synthetik.
Ne contient pas de VOC's
Film de graissage tient 25x plus long que les spray habituels.

Prix: (article no.: 61016)	1 Pièce	Fr. 32.50
	Dés 3 pièces	Fr. 30.50

2.6.2 Spray de chaînes télescopique

Produit de graissage ultra fluage se réparti entre les maillons et reste adhérant.

En soignant régulièrement les chaînes l'usure peut être diminuée et la durée de fonction augmente.

Prix: (article no.: A0896213400)	1 pièce	Fr. 27.-
	dés 3 pièces.	Fr. 25.-

2.6.3 Nettoyant freins

Spray pour nettoyage de toutes surfaces. Dilue sans problème graisses, huiles ou goudron.
Ce spray est qualifié pour chercher des fuites grâce à la force nettoyante et grande pression.

Contenu: 500ml

Prix: (article no. A0895014500)	1 pièce	Fr. 9.-
	dés 6 pièces.	Fr. 8.-

3 Technique bois de feu

3.1 Sac Big Bag

Big Bag sac à maille noir
Charge maximale: 1'000 kg
Volume maximum: 1,0 stère de bois buché
Respecter les consignes de sécurité.
Anse dessus et dessous.
Matériel très robuste et résistant aux rayons uv.

Prix: (articel No.: 15.0825-6)	1 pce.	Fr. 26.-
	dés 20 pièces.	Fr. 22.-
	dés100 pièces.	Fr. 18.50
	dés 200 pièces.	Fr. 17.-

3.2 Empaqueteur/ Palax Packer

Empaqueter le bois de manière très efficiente.

Déroulement:
Placer la quantité désirée dans la station de chargement.
Tirer le sac sur la station de chargement
Basculer la station de chargement et fermer le sac.

Prix: (article no.: PX17435) Fr. 327.-

Sacs:

75 x 60 Prix:	1 pce.	Fr. 1.-	
(Article no.. PX17430)	dés 100 pièces.	Fr. 0.90	
	dés 500 pièces.	Fr. 0.80	
75 x 50 Prix:	1 pce.	Fr. 0.75	Adapter Palax Packer de 45 mm!
(Article no.. 75X50)	dés 100 pièces.	Fr. 0.60	
	dés 500 pièces.	Fr. 0.50	

4 Pneus, Chaînes machines forestière

Pneus:

Chez nous vous obtenez toutes marques connues à un prix intéressant.
(en partie en stock.)

Chaînes:

Faites nous part de vos besoins et nous vous conseillons volontiers.

5 Grappin Hultdins

5.1 Hultdins SuperGrip II (version normale)

Hultdins SuperGrip: la pince à bois la plus populaire

Nouvelle série: SuperGrip II

- Design optimé garanti grande qualité et capacité de charge.
- Axes en exécution „expander“ empêche tout jeu.
- Cylindre à ressort particulièremen robuste par rapport à la pression
Grande résistance

SuperGrip II		**260**	**300**	**360**	**420**
Poids	kg	184	190	298	328
Capaciter de force grue	kg	3 500	3 500	5 000	5 500
Volume de serrage, pate àpate	M2	0.26	0.30	0.36	0.42
Volume de serrage, practique	M2	0.35	0.40	0.45	0.52
Ouverture max.	mm	1 547	1 526	1 886	2 075
Largeur max.	mm	460	460	548	548
hauteur,“C”	mm	878	915	980	1 061
Hauteur vers ouverture max.	mm	743	790	808	851
Hauteur, femer	mm	575	560	640	697
Largeur pates	mm	380	380	460	460
Diamètre minimum de la pince	mm	110	110	150	180
Force serrage ouvert, 25 MPa	kN	12.0	12.0	19.0	20.2
Force de serrage pointe à pointe, 25 MPa	kN	14.3	14.3	19.0	24.3
Temps ouverture 50 l/min	s	1.0	0.91	1.8	2.6
Temps fermeture 50 l/min	s	1.7	1.7	2.5	3.5
Pression de travail	MP	25	25	25	25
Article No.		260SG2LP	300SG2LP	360SG2LP	420SG2LP
Prix en SFr.		3660.-	3840.-	4220.-	4900.-

5.2 Hultdins SuperGrip II S (version robuste)

Hultdins SuperGrip Typ S: Bras de serrage fort pour travail dur

Nouvelle série: SuperGrip II S

- Design optimé garanti grande qualité et durabilité.
- Achsen in Expanderausführung verhindern jegliches Spiel.
- Besonders gefederter Zylinder für Druckbelastungen bis zu 25 MPa Arbeitsdruck.
- Hohe Belastbarkeit und Zuverlässigkeit minimieren Standzeiten.

SuperGrip II		**260S**	**300S**	**360S**	**420S**
Poids	kg	200	205	320	348
Capaciter de force grue	kg	4 000	4 000	5 000	5 500
Volume de serrage, pate àpate	m2	0.26	0.30	0.36	0.42
Volume de serrage, practique	m2	0.35	0.40	0.45	0.52
Ouverture max.	mm	1 547	1 526	1 886	2 075
Largeur max.	mm	460	460	548	548
hauteur,“C”	mm	878	915	980	1 061
Hauteur vers ouverture max.	mm	743	790	808	851
Hauteur, femer	mm	575	560	640	697
Largeur pates	mm	388	388	468	468
Diamètre minimum de la pince	mm	110	110	150	180
Force serrage ouvert, 25 MPa	kN	12.0	12.0	19.0	20.2
Force de serrage pointe à pointe, 25 MPa	kN	14.3	14.3	19.0	24.3
Temps ouverture 50 l/min	s	1.0	1.0	1.8	2.6
Temps fermeture 50 l/min	s	1.7	1.7	2.5	3.5
Pression de travail	MP	25	25	25	25
Article No.		260SG2S	300SG2S	360SG2S	420SG2S
Prix en SFr.		4160.-	4580.-	5380.-	5680.

Données:

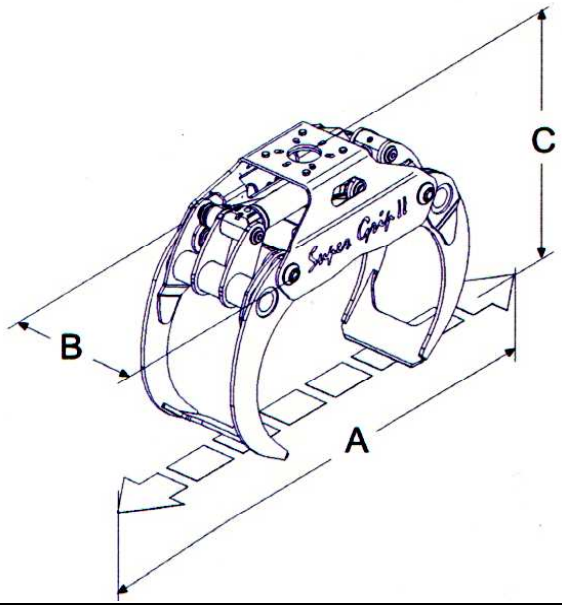

5.3 Hultdins SuperGrip II Version A (Version robuste)

Nouveauté à l' Elmia 2009
Grâce à une prise plus rapide une augmentation de la production et prouvée.

Propriétés :

• Design optimé garanti grande qualité et durabilité.
• Pinces asimétriques optiment le maniement avec le bois.
• moins de restes de terre et mousse par rapport aux pinces habituelles.
• La pince-A optime aussi l'exploitation des restes de bois.(branches, bois mort etz.)

SuperGrip II		260A	300A	360A	420A
Poids	kg	205	210	326	370
Capaciter de force grue	kg	4 000	4 000	5 000	5 500
Volume de serrage, pate àpate	m^2	0.26	0.30	0.36	0.42
Ouverture max.	mm	1520	1485	1840	2 037
Largeur max.	mm	460	460	548	548
hauteur,"C"	mm	945	975	1060	1129
Hauteur vers ouverture max.	mm	830	876	888	928
Hauteur, femer	mm	583	579	689	695
Largeur pates	mm	388	388	468	468
Diamètre minimum de la pince	mm	110	110	150	180
Force serrage ouvert, 25 MPa	kN	12.0	12.0	19.0	20.2
Force de serrage pointe à pointe, 25 MPa	kN	14.3	14.3	19.0	24.3
Temps ouverture 50 l/min	s	1.0	1.0	1.8	2.6
Temps fermeture 50 l/min	s	1.7	1.7	2.5	3.5
Pression de travail	MP	25	25	25	25
Article No.		260SG2A	300SG2A	360SG2A	420SG2A
Prix en SFr.		4760.-		5980.-	

5.4 Hultdins divers pinces et options.

Pour autres grappins et équipement optionnel nous nous tenons à votre disposition.

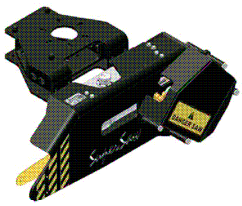

Grappin

Scies pour Grappins

Pièces de rechange

6 Rotateurs et amortisseurs

6.1 Rotateurs Indexator

Les rotateurs GV et AV constituent la norme mondiale en ce qui a trait aux engins forestiers de coupe sur mesure et aux remorques autochargeuses. Les rotateurs GV, disponibles dans un large éventail, servent aussi comme accessoires pour différents genres www.indexator.com

6.1.1 GV12S / GV12SA-2

Dix tonnes de capacité.

- GV12S a tout les 4 raccords sur un côté et seulement 1 protection raccord. (No.d'article 5112075)
- GV12SA-2 a 2 raccords par côté et 2 protection raccord. (No.d'article: 5112107)

Prix: Fr. 2485.-

6.1.2 GV14S

Prix: Fr. 2785.- (No.d'article:. 5114075)

6.1.3 GV17S

Prix: Fr. 3155.- (No.d'article :5117075)

6.2 Rotateurs Baltrotor

6.2.1 GR104/105 DB

10 tonnes

GR 104 DB a tout les raccords du même côté. (No.d'article.: GR104DB)
GR 105 Db a de chaque côté 2 raccords. (No.d'article GR105DB)

Prix: Fr. 1820.-

6.2.2 GR 12 S

12 tonnes

Prix: Fr. 2150.- (No.d'article : GR12S)

6.2.3 Autres Rotateurs

Nous vous informons volontiers à ce sujet.

6.3 Amortisseurs

Nous offrons des accouplements et des amortisseurs de balancement adaptables à la plupart des modèles de grue sur le marché. Des accouplements pour la suspension lorsqu'il n'est pas nécessaire d'amortir le balancement et des amortisseurs de balancement pour atténuer celui-ci. www.indexator.se

6.3.1 amortisseurs

Typ:	No.d'article:	Prix:
GV 80/80, 240mm	5006509	SFr. 470.00
GV 80/80, 150mm	5006610	SFr. 470.00
GV-S/80	5016143	SFr. 640.00
GV-S/100	5016144	SFr. 640.00

6.3.2 Amortisseurs simple

Typ:	No.d'article.:	Prix:
GV 80/79	5006600	SFr. 751.00
GV 80/80 Stahl	5006603	SFr. 936.00
GV 80/65 Stahl	5006604	SFr. 936.00
GV 80/100 Stahl	5006606	SFr. 936.00
GV-S/80 Stahl	5016704	SFr. 1'214.00
GV-S/100 Stahl	5016703	SFr. 1'214.00

6.3.3 Amortisseurs double

Typ:	No.d'article.:	Prix:
GV/AV 80/45	5006605	SFr. 1'238.00
GV/AV 80/40	5006522	SFr. 1'288.00
GV/AV 80/35	5006521	SFr. 1'238.00
GV/AV 80/30	5006523	SFr. 1'288.00
GV/AV-S 80/45	5016108	SFr. 1'585.00
GV/AV-S 80/40	501617	SFr. 1'585.00
GV/AV-S 80/35	5016118	SFr. 1'585.00
GV/AV-S 100/45	5016700	SFr. 1'585.00
GV/AV-S 100/40	5016707	SFr. 1'660.00
GV/AV-S 100/35	5016708	SFr. 1'660.00

6.3.4 Autres Amortisseurs

Nous nous tenons à votre disposition pour plus d'informations.

7 Chaînes Stihl pour Harvester, Typ RMHS

7.1 DescriptionRapid Micro Harvester Spezial RMHS

Le rendement d'une machine d'abattage- harvester-dépend essentiellement de la conception et de la puissance de la tête d'abattage, du type et de l'état de la chaîne et du guide de chaîne,ainsi que de la technique de travail.
La chaîne et le guide de chaîne doivent fournir un travail de force et ces pièces ont donc une influence décisive sur le rendement de coupe.
Pour l'abattage mécanisé professionnel, STIHL propose des chaînes parfaitement adaptés à ces conditions de travail et fabriqués dans ses propres usines. Les chaînes et guide-chaînes STIHL font preuve de la plus haute qualité. Elles sont fabriquées avec une extrême précision et soumises à des contrôles de qualité très sévères.Lâjustage optimal des composants réduit les frictions et l'usure, ce qui permet à ces chaînes d'atteindre une grande longévitépour peu qu'elles bénéficient d'un entretien adéquat.

STIHL sysème de graissage oilomatic
Le graissage a une influence décisive sur la dueée de vie de la chaîne.
Le principe Oilmatic brevété garantit une plus grande longévité de la chaîne, du guide-chaîne et du pignon.Chaque goutte d'huile est exploitée dans les conditions opotimales. Contrairement aux chaînes conventionnelles,les maillons d'entrainement des chaînes STIHL Oilomatic possèdent une rainure d'admission d'huile matricée qui remonte dans le sens opposé à la rotation de la chaîne. Sous l'effet de l'inertie et des forces centrifuges, l'huile de graissage de chaîne puisée dans la rainure du guide-chaîne remonte dans la rainure d'admission d'huile.Elle est ainsi transportée dans le sens opposé à la rotation de la chaîne et arrive exactement aux endroits qui nécessitent une lubrification.

Système STIHL Ematic
Suivant les conditions d'utilisation, ce système permet de réaliser jusqu'à 50%d'économie d'huile de graissage de chaîne.Il se compose du guide-chaîne Ematic, de l'adaptateur d'admission d'huile,breveté, et de la chaîne Oilomatic.
Grâce à la combinaison optimale de ces composants, l'huile de graissage de chaîne arrive exactement aux endroits à lubrifier, dans gaspillage.Pour plus de détails sur le principe STIHL Ematic, voir "guide –chaînes STIHL Rollomatic E "

Système STIHL Ematic

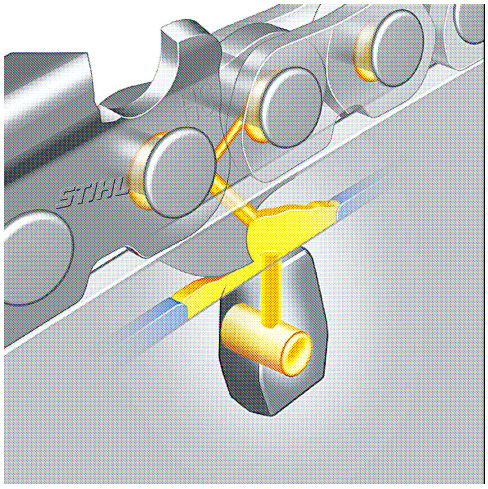

Réduction des contraintes

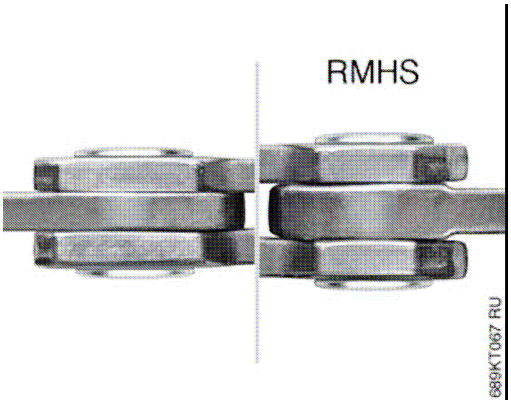

KELLER Forstmaschinen AG
Industrie / Moselenweg 7
CH-4537 Wiedlisbach BE
www.keller-forstmaschinen.ch
Tel.: 0041 (0)32 636 04 44
Fax: 0041 (0)32 636 04 72
Mail: service@keller-forstmaschinen.ch

7.2 Prix et article des chaînes spéciales RMHS 2.0 mm

Nr.d'article	Déscription	1 pce.	dés 20 pce	dés 50 pce.	dés 100 pce.
36200000058	Chaîne Stihl RMHS 2.0mm Maillon 58	21.00	19.85	18.50	17.55
36200000059	Chaîne Stihl RMHS 2.0 mm Maillon 59	21.20	20.05	18.65	17.75
36200000060	Chaîne Stihl RMHS 2.0 mm Maillon 60	21.40	20.25	18.85	17.90
36200000061	Chaîne Stihl RMHS 2.0 mm Maillon 61	21.60	20.40	19.00	18.05
36200000062	Chaîne Stihl RMHS 2.0 mm Maillon 62	21.80	20.60	19.20	18.25
36200000063	Chaîne Stihl RMHS 2.0 mm Maillon 63	22.00	20.80	19.35	18.40
36200000064	Chaîne Stihl RMHS 2.0 mm Maillon 64	22.20	20.95	19.50	18.60
36200000065	Chaîne Stihl RMHS 2.0 mm Maillon 65	22.40	21.20	19.70	18.75
36200000066	Chaîne Stihl RMHS 2.0 mm Maillon 66	22.60	21.40	19.90	18.95
36200000067	Chaîne Stihl RMHS 2.0 mm Maillon 67	22.80	21.60	20.10	19.10
36200000068	Chaîne Stihl RMHS 2.0 mm Maillon 68	23.00	21.75	20.25	19.25
36200000069	Chaîne Stihl RMHS 2.0 mm Maillon 69	23.10	21.85	20.35	19.35
36200000070	Chaîne Stihl RMHS 2.0 mm Maillon 70	23.30	22.05	20.55	19.50
36200000071	Chaîne Stihl RMHS 2.0 mm Maillon 71	23.65	22.40	20.85	19.80
36200000072	Chaîne Stihl RMHS 2.0 mm Maillon 72	23.90	22.60	21.05	20.00
36200000073	Chaîne Stihl RMHS 2.0 mm Maillon 73	24.20	22.90	21.35	20.30
36200000074	Chaîne Stihl RMHS 2.0 mm Maillon 74	24.45	23.15	21.55	20.50
36200000075	Chaîne Stihl RMHS 2.0 mm Maillon 75	24.70	23.40	21.75	20.70
36200000076	Chaîne Stihl RMHS 2.0 mm Maillon 76	24.90	23.55	21.95	20.90
36200000077	Chaîne Stihl RMHS 2.0 mm Maillon 77	25.20	23.85	22.20	21.15
36200000078	Chaîne Stihl RMHS 2.0 mm Maillon 78	25.60	24.20	22.65	21.45
36200000079	Chaîne Stihl RMHS 2.0 mm Maillon 79	25.90	24.50	22.85	21.75
36200000080	Chaîne Stihl RMHS 2.0 mm Maillon 80	26.20	24.80	23.10	22.00
36200000081	Chaîne Stihl RMHS 2.0 mm Maillon 81	26.50	25.10	23.40	22.25
36200000082	Chaîne Stihl RMHS 2.0 mm Maillon 82	26.90	25.45	23.70	22.55
36200000083	Chaîne Stihl RMHS 2.0 mm Maillon 83	27.10	25.65	23.90	22.75
36200000084	Chaîne Stihl RMHS 2.0 mm Maillon 84	27.30	25.85	24.10	22.95
36200000085	Chaîne Stihl RMHS 2.0 mm Maillon 85	27.50	26.05	24.30	23.10
36200000086	Chaîne Stihl RMHS 2.0 mm Maillon 86	27.85	26.35	24.60	23.40
36200000087	Chaîne Stihl RMHS 2.0 mm Maillon 87	28.15	26.65	24.80	23.65
36200000088	Chaîne Stihl RMHS 2.0 mm Maillon 88	28.40	26.90	25.05	23.85
36200000089	Chaîne Stihl RMHS 2.0 mm Maillon 89	28.70	27.20	25.30	24.10
36200000090	Chaîne Stihl RMHS 2.0 mm Maillon 90	29.00	27.45	25.60	24.35
36200000091	Chaîne Stihl RMHS 2.0 mm Maillon 91	29.25	27.70	25.80	24.55
36200000092	Chaîne Stihl RMHS 2.0 mm Maillon 92	29.50	27.95	26.05	24.80
36200000093	Chaîne Stihl RMHS 2.0 mm Maillon 93	29.75	28.15	26.25	25.00
36200000094	Chaîne Stihl RMHS 2.0 mm Maillon 94	30.05	28.45	26.50	25.00
36200000095	Chaîne Stihl RMHS 2.0 mm Maillon 95	30.40	28.80	26.85	25.25
36200000096	Chaîne Stihl RMHS 2.0 mm Maillon 96	30.70	29.10	27.10	25.80
36200000097	Chaîne Stihl RMHS 2.0 mm Maillon 97	30.90	29.25	27.30	26.00
36200000098	Chaîne Stihl RMHS 2.0 mm Maillon 98	31.20	29.55	27.55	26.25
36200000099	Chaîne Stihl RMHS 2.0 mm Maillon 99	31.50	29.85	27.80	26.50
36200000100	Chaîne Stihl RMHS 2.0 mm Maillon 100	31.70	30.05	28.00	26.70
36200000101	Chaîne Stihl RMHS 2.0 mm Maillon 101	32.00	30.30	28.25	26.90
36200000102	Chaîne Stihl RMHS 2.0 mm Maillon 102	32.30	30.60	28.50	27.20
36200000103	Chaîne Stihl RMHS 2.0 mm Maillon 103	32.55	30.85	28.75	27.40
36200000104	Chaîne Stihl RMHS 2.0 mm Maillon 104	32.85	31.15	29.00	27.60
36200000105	Chaîne Stihl RMHS 2.0 mm Maillon 105	33.15	31.40	29.30	27.90
36200000106	Chaîne Stihl RMHS 2.0 mm Maillon 106	33.55	31.80	29.65	28.20
36200000107	Chaîne Stihl RMHS 2.0 mm Maillon 107	33.80	32.00	29.85	28.40
36200000108	Chaîne Stihl RMHS 2.0 mm Maillon 108	34.10	32.30	30.15	28.70
36200000109	Chaîne Stihl RMHS 2.0 mm Maillon 109	34.30	32.50	30.30	28.90
36200000110	Chaîne Stihl RMHS 2.0 mm Maillon 110	34.45	32.65	30.45	29.00
36200000111	Chaîne Stihl RMHS 2.0 mm Maillon 111	34.70	32.90	30.65	29.20
36200000112	Chaîne Stihl RMHS 2.0 mm Maillon 112	34.90	33.05	30.85	29.50

7.3 Un rouleau de chaînes

Stihl RMHS 2.0mm et 740 entrainement pour Fr. 235.-
(No.d'article.: 36200000740)

Raccord maille, 12 pièces pour Fr. 12.30
(No.d'article: 3620660600)

7.4 Prix et articles de 1.6 mm chaînes type RMH

La chaîne 1.6 mm Stihl RMH peut être obtenue dans les mêmes types que les chaînes 2.0 mm.
Le numéro d'article commence avec le chiffres 3995..... aulieu de 3620.... comme les chaînes 2.0 mm

Prix:le prix est 10% de moins que les chaînes 2.0 mm.

Exemple:

No. d' article:	1.6 mm chaîne, 75 maille d'entrainement	= 39950000075
Prix:	Fr. 21.75 (a partir de 50 pce.) – 10%	= Fr. 19.60

7.5 Autres chaînes

Pour toutes autres dimensions ou types, nous nous tenons à votre service et vous envoyons volontiers une offer interessante.

8 Guide de chaîne

8.1 Assortiment

Stihl:

STIHL processeur guide de chaîne sont concipées pour haute exigeance de la coupe de bois machinelle, sur machines avec beaucoup de rendement.

Les guides de chaînes Stihl représentent une grande qualité et longue durée..

Iggesund:

Pour bonne raisons, Iggesund est en tête dans l'équipement de processeurs. Pour rendre les guides de chaînes encore plus stables et solides, des nouveautés ont optimés la série R.

30 ans d'experience dans la construction de guide de chaînes.
.

Oregon:

Guides de chaînes Oregon JET FIT avec système changement rapide brevett en combination avec un grand rendement et une longue durée d'utilisation.

KELLER Forstmaschinen AG
Industrie / Moselenweg 7
CH-4537 Wiedlisbach BE
www.keller-forstmaschinen.ch

Tel.: 0041 (0)32 636 04 44
Fax: 0041 (0)32 636 04 72
Mail: service@keller-forstmaschinen.ch

8.2 Liste de produits et prix, guide de chaînes.

Comment trouver la bonne guide de chaîne:

Déterminer la longueur de guide de chaînes / déterminer la largeur de la rainure et chercher sur la tabelle.
Chercher le numéro d'article du produit désiré.

.....ou appelez-nous!

Comment trouver la bonne chaîne?

En général le numéro est tappé sur le guide de chaîne et peut être trouvé dans la tabelle ci-dessous.

Longueur: 42 cm Maillon d'entrainement: env: ca. 53

42 cm	fixation	Iggesund:	W 2700	W 2701	W 2710	W 2711	W 2801	W 2811	W2801/..762		
		Stihl:	3070	3080	3066	3076	3030	3026	3031		
2.0 mm		Oregon:	L 114	L104	N 114	N 104	L 149	B 149	L 172	M 104	M 014
		G&B	FM 4	FM 2	WM 4	WM 2	HF 2	FF 2	HFI 2		
		rainure	2.0 mm	2.0 mm	2.0 mm	2.0 mm	2.0 mm	2.0 mm	2.0 mm		
No.d'article	prix par pce	1	dés 10								
	Iggesund	76.60	72.80		W2707-42						
	Stihl										
	Oregon	92.60	88.00							422HSFM104	422HSFM014

42 cm	fixation	Iggesund:	W 700	W 701	W710	W 711	W 801	W 811			
		Stihl:	3070	3080	3066	3076	3030	3026			
1.6 mm		Oregon:	L 114	L104	N 114	N 104	L 149	B 149		M 104	M 014
		G&B	FM 4	FM 2	WM 4	WM 2	HF 2	FF 2			
		rainure	1.6 mm	1.6 mm	1.6 mm	1.6 mm	1.6 mm	1.6 mm			
No.d'article	prix par pce	1	dés 10								
	Iggesund	76.60	72.80		W701-42						
	Stihl										
	Oregon	92.60	88.00							423HSFN104	423HSFM014

Longueur: 48 cm Maillon d'entrainement: env: ca. 58

48 cm	fixation	Iggesund:	W 2700	W 2701	W 2710	W 2711	W 2801	W 2811	W2801/..762		
		Stihl:	3070	3080	3066	3076	3030	3026	3031		
2.0 mm		Oregon:	L 114	L104	N 114	N 104	L 149	B 149	L 172	M 104	M 014
		G&B	FM 4	FM 2	WM 4	WM 2	HF 2	FF 2	HFI 2		
		rainure	2.0 mm	2.0 mm	2.0 mm	2.0 mm	2.0 mm	2.0 mm	2.0 mm		
No.d'article	prix par pce	1	dés 10								
	Iggesund	79.00	75.05		W2701-48						
	Stihl										
	Oregon	94.50	89.80							482HSFM104	482HSFM014

48 cm	fixation	Iggesund:	W 700	W 701	W710	W 711	W 801	W 811			
		Stihl:	3070	3080	3066	3076	3030	3026			
1.6 mm		Oregon:	L 114	L104	N 114	N 104	L 149	B 149		M 104	M 014
		G&B	FM 4	FM 2	WM 4	WM 2	HF 2	FF 2			
		rainure	1.6 mm	1.6 mm	1.6 mm	1.6 mm	1.6 mm	1.6 mm			
No.d'article	prix par pce	1	dés 10								
	Iggesund	79.00	75.05		W701-48						
	Stihl										
	Oregon	94.50	89.80							483HSFM104	483HSFM014

KELLER Forstmaschinen AG
Industrie / Moselenweg 7
CH-4537 Wiedlisbach BE
www.keller-forstmaschinen.ch

Tel.: 0041 (0)32 636 04 44
Fax: 0041 (0)32 636 04 72
Mail: service@keller-forstmaschinen.ch

Longueur: 54 cm — Maillon d'entrainement: env: ca. 64-65

54 cm	fixation	Iggesund:	W 2700	W 2701	W 2710	W 2711	W 2801	W 2811	W2801/..762		
		Stihl:	3070	3080	3066	3076	3030	3026	3031		
2.0 mm		Oregon:	L 114	L104	N 114	N 104	L 149	B 149	L 172	M 104	
		G&B	FM 4	FM 2	WM 4	WM 2	HF 2	FF 2	HFI 2		
		rainure	2.0 mm	2.0 mm	2.0 mm	2.0 mm	2.0 mm	2.0 mm	2.0 mm		
No.d'article	prix par pce	1	dés 10								
	Iggesund	82.70	78.60		W2701-54						
	Stihl	75.50	71.75		3080 001 9917						
	Oregon	95.20	90.45		542HSFL104						542HSFM104

54 cm	fixation	Iggesund:	W 700	W 701	W710	W 711	W 801	W 811			
		Stihl:	3070	3080	3066	3076	3030	3026			
1.6 mm		Oregon:	L 114	L104	N 114	N 104	L 149	B 149		M 104	
		G&B	FM 4	FM 2	WM 4	WM 2	HF 2	FF 2			
		rainure	1.6 mm	1.6 mm	1.6 mm	1.6 mm	1.6 mm	1.6 mm			
No.d'article	prix par pce	1	dés 10								
	Iggesund	82.70	78.60		W701-54						
	Stihl	75.50	71.75		3080 001 8117						
	Oregon	95.20	90.45		543HSFL104						543HSFM104

Longueur: 55 cm — Maillon d'entrainement: env: ca. 66

55 cm	fixation	Iggesund:	W 2700	W 2701	W 2710	W 2711	W 2801	W 2811	W2801/..762		
		Stihl:	3070	3080	3066	3076	3030	3026	3031	3067	
2.0 mm		Oregon:	L 114	L104	N 114	N 104	L 149	B 149	L 172	N 125	
		G&B	FM 4	FM 2	WM 4	WM 2	HF 2	FF 2	HFI 2		
		rainure	2.0 mm	2.0 mm	2.0 mm	2.0 mm	2.0 mm	2.0 mm	2.0 mm		
No.d'article	prix par pce	1	dés 10								
	Iggesund	82.70	78.60				W2801-55				
	Stihl										
	Oregon										

55 cm	fixation	Iggesund:	W 700	W 701	W710	W 711	W 801	W 811			
		Stihl:	3070	3080	3066	3076	3030	3026			
1.6 mm		Oregon:	L 114	L104	N 114	N 104	L 149	B 149			
		G&B	FM 4	FM 2	WM 4	WM 2	HF 2	FF 2			
		rainure	1.6 mm	1.6 mm	1.6 mm	1.6 mm	1.6 mm	1.6 mm			
No.d'article	prix par pce	1	dés 10								
	Iggesund	82.70	78.60				W801-55				
	Stihl										
	Oregon										

Longueur: 59 cm — Maillon d'entrainement: env: ca. 69-70

59 cm	fixation	Iggesund:	W 2700	W 2701	W 2710	W 2711	W 2801	W 2811	W2801/..762		
		Stihl:	3070	3080	3066	3076	3030	3026	3031	3067	
2.0 mm		Oregon:	L 114	L104	N 114	N 104	L 149	B 149	L 172	N 125	
		G&B	FM 4	FM 2	WM 4	WM 2	HF 2	FF 2	HFI 2		
		rainure	2.0 mm	2.0 mm	2.0 mm	2.0 mm	2.0 mm	2.0 mm	2.0 mm		
No.d'article	prix par pce	1	dés 10								
	Iggesund	83.90	79.70		W2701-59		W711-59				
	Stihl										
	Oregon	98.00	91.30		592HSFL104						

59 cm	fixation	Iggesund:	W 700	W 701	W710	W 711	W 801	W 811			
		Stihl:	3070	3080	3066	3076	3030	3026			
1.6 mm		Oregon:	L 114	L104	N 114	N 104	L 149	B 149			
		G&B	FM 4	FM 2	WM 4	WM 2	HF 2	FF 2			
		rainure	1.6 mm	1.6 mm	1.6 mm	1.6 mm	1.6 mm	1.6 mm			
No.d'article	prix par pce	1	dés 10								
	Iggesund	83.90	79.70		W701-59		W711-59				
	Stihl										
	Oregon	98.00	91.30		593HSFL104						

KELLER Forstmaschinen AG
Industrie / Moselenweg 7
CH-4537 Wiedlisbach BE
www.keller-forstmaschinen.ch

Tel.: 0041 (0)32 636 04 44
Fax: 0041 (0)32 636 04 72
Mail: service@keller-forstmaschinen.ch

Longueur: 60 cm — Maillon d'entrainement: env: ca. 71-73

60 cm	fixation	Iggesund:	W 2700	W 2701	W 2710	W 2711	W 2801	W 2811	W2801/..762		
		Stihl:	3070	3080	3066	3076	3030	3026	3031	3067	
2.0 mm		Oregon:	L 114	L104	N 114	N 104	L 149	B 149	L 172	N 125	
		G&B	FM 4	FM 2	WM 4	WM 2	HF 2	FF 2	HFI 2		
		rainure	2.0 mm	2.0 mm	2.0 mm	2.0 mm	2.0 mm	2.0 mm	2.0 mm		
No.d'article	prix par pce	1	dés 10								
	Iggesund	83.90	79.70					W2801-60	W2811-60		
	Stihl										
	Oregon										

60 cm	fixation	Iggesund:	W 700	W 701	W710	W 711	W 801	W 811			
		Stihl:	3070	3080	3066	3076	3030	3026			
1.6 mm		Oregon:	L 114	L104	N 114	N 104	L 149	B 149			
		G&B	FM 4	FM 2	WM 4	WM 2	HF 2	FF 2			
		rainure	1.6 mm	1.6 mm	1.6 mm	1.6 mm	1.6 mm	1.6 mm			
No.d'article	prix par pce	1	dés 10								
	Iggesund	83.90	79.70					W801-60	W811-60		
	Stihl										
	Oregon										

Longueur: 64 cm — Maillon d'entrainement: env: ca. 73-78

64 cm	fixation	Iggesund:	W 2700	W 2701	W 2710	W 2711	W 2801	W 2811	W2801/..762		
		Stihl:	3070	3080	3066	3076	3030	3026	3031	3067	
2.0 mm		Oregon:	L 114	L104	N 114	N 104	L 149	B 149	L 172	N 125	
		G&B	FM 4	FM 2	WM 4	WM 2	HF 2	FF 2	HFI 2		
		rainure	2.0 mm	2.0 mm	2.0 mm	2.0 mm	2.0 mm	2.0 mm	2.0 mm		
No.d'article	prix par pce	1	dés 10								
	Iggesund	85.50	81.20	W2700-64	W2701-64	W2710-64	W2711-64				
	Stihl	78.80	74.85	3070 001 9923	3080 001 9923	3066 001 9923	3076 001 9923				
	Oregon	101.75	96.65	642HSFL114	642HSFL104		642HSFN104				

64 cm	fixation	Iggesund:	W 700	W 701	W710	W 711	W 801	W 811			
		Stihl:	3070	3080	3066	3076	3030	3026			
1.6 mm		Oregon:	L 114	L104	N 114	N 104	L 149	B 149			
		G&B	FM 4	FM 2	WM 4	WM 2	HF 2	FF 2			
		rainure	1.6 mm	1.6 mm	1.6 mm	1.6 mm	1.6 mm	1.6 mm			
No.d'article	prix par pce	1	dés 10								
	Iggesund	85.50	81.20		W701-64		W711-64				
	Stihl	78.80	74.85		3080 001 8123		3076 001 8123				
	Oregon	101.75	96.65	643HSFL114	643HSFL104		643HSFN104				

Longueur: 67.5 cm — Maillon d'entrainement: env: ca. 77-80

67.5 cm	fixation	Iggesund:	W 2700	W 2701	W 2710	W 2711	W 2801	W 2811	W2801/..762		
		Stihl:	3070	3080	3066	3076	3030	3026	3031	3067	
2.0 mm		Oregon:	L 114	L104	N 114	N 104	L 149	B 149	L 172	N 125	
		G&B	FM 4	FM 2	WM 4	WM 2	HF 2	FF 2	HFI 2		
		rainure	2.0 mm	2.0 mm	2.0 mm	2.0 mm	2.0 mm	2.0 mm	2.0 mm		
No.d'article	prix par pce	1	dés 10								
	Iggesund	86.00	81.70					W2801-67	W2811-67		
	Stihl										
	Oregon										

67.5 cm	fixation	Iggesund:	W 700	W 701	W710	W 711	W 801	W 811			
		Stihl:	3070	3080	3066	3076	3030	3026			
1.6 mm		Oregon:	L 114	L104	N 114	N 104	L 149	B 149			
		G&B	FM 4	FM 2	WM 4	WM 2	HF 2	FF 2			
		rainure	1.6 mm	1.6 mm	1.6 mm	1.6 mm	1.6 mm	1.6 mm			
No.d'article	prix par pce	1	dés 10								
	Iggesund	86.00	81.70					W801-67	W811-67		
	Stihl										
	Oregon										

KELLER Forstmaschinen AG
Industrie / Moselenweg 7
CH-4537 Wiedlisbach BE
www.keller-forstmaschinen.ch

Tel.: 0041 (0)32 636 04 44
Fax: 0041 (0)32 636 04 72
Mail: service@keller-forstmaschinen.ch

Longueur: 75 cm — Maillon d'entrainement: env: ca. 84-89

75 cm 2.0 mm												
		fixation	Iggesund:	W 2700	W 2701	W 2710	W 2711	W 2801	W 2811	W2801/..762		
			Stihl:	3070	3080	3066	3076	3030	3026	3031	3067	
			Oregon:	L 114	L104	N 114	N 104	L 149	B 149	L 172	N 125	L 205
			G&B	FM 4	FM 2	WM 4	WM 2	HF 2	FF 2	HFI 2		
			rainure	2.0 mm	2.0 mm	2.0 mm	2.0 mm	2.0 mm	2.0 mm	2.0 mm		
No.d'article	prix par pce	1	dés 10									
	Iggesund	88.20	83.80	W2700-75	W2701-75	W2710-75	W2711-75	W2801-75	W2811-75			
	Stihl	80.80	76.75	3070 001 9931	3080 001 9931	3066 001 9931	3076 001 9931	3030 001 9931	3026 001 9931	3031 001 9931	3067 001 9931	
	Oregon	104.40	99.20	752HSFL114	752HSFL104	752HSFN114	752HSFN104	752HSFL149	752HSFB149	752HSFL172		752HSFL205

75 cm 1.6 mm												
		fixation	Iggesund:	W 700	W 701	W710	W 711	W 801	W 811			
			Stihl:	3070	3080	3066	3076	3030	3026			
			Oregon:	L 114	L104	N 114	N 104	L 149	B 149			L 205
			G&B	FM 4	FM 2	WM 4	WM 2	HF 2	FF 2			
			rainure	1.6 mm	1.6 mm	1.6 mm	1.6 mm	1.6 mm	1.6 mm			
No.d'article	prix par pce	1	dés 10									
	Iggesund	88.20	83.80	W700-75	W701-75	W710-75	W711-75	W801-75	W811-75			
	Stihl	80.80	76.75		3080 001 8131		3076 001 8131					
	Oregon	104.40	99.20	753HSFL114	753HSFL104	753HSFN114	753HSFN104					753HSFL205

Longueur: 80 cm — Maillon d'entrainement: env: ca. 90-94

80 cm 2.0 mm												
		fixation	Iggesund:	W 2700	W 2701	W 2710	W 2711	W 2801	W 2811	W2801/..762		
			Stihl:	3070	3080	3066	3076	3030	3026	3031	3067	
			Oregon:	L 114	L104	N 114	N 104	L 149	B 149	L 172	N 125	
			G&B	FM 4	FM 2	WM 4	WM 2	HF 2	FF 2	HFI 2		
			rainure	2.0 mm	2.0 mm	2.0 mm	2.0 mm	2.0 mm	2.0 mm	2.0 mm		
No.d'article	prix par pce	1	dés 10									
	Iggesund	89.60	85.10	W2700-80	W2701-80	W2710-80	W2711-80	W2801-80				
	Stihl	85.60	81.30	3070 001 9935		3066 001 9935						
	Oregon	106.00	100.70	802HSFL114								

80 cm 1.6 mm												
		fixation	Iggesund:	W 700	W 701	W710	W 711	W 801	W 811			
			Stihl:	3070	3080	3066	3076	3030	3026			
			Oregon:	L 114	L104	N 114	N 104	L 149	B 149			
			G&B	FM 4	FM 2	WM 4	WM 2	HF 2	FF 2			
			rainure	1.6 mm	1.6 mm	1.6 mm	1.6 mm	1.6 mm	1.6 mm			
No.d'article	prix par pce	1	dés 10									
	Iggesund	89.60	85.10	W2700-80	W701-80	W710-80	W711-80	W801-80				
	Stihl											
	Oregon	106.00	100.70	803HSFL114								

Longueur: 82.5 cm — Maillon d'entrainement: env: ca. 93-95

82.5 cm 2.0 mm												
		fixation	Iggesund:	W 2700	W 2701	W 2710	W 2711	W 2801	W 2811	W2801/..762		
			Stihl:	3070	3080	3066	3076	3030	3026	3031	3067	
			Oregon:	L 114	L104	N 114	N 104	L 149	B 149	L 172	N 125	D 149
			G&B	FM 4	FM 2	WM 4	WM 2	HF 2	FF 2	HFI 2		
			rainure	2.0 mm	2.0 mm	2.0 mm	2.0 mm	2.0 mm	2.0 mm	2.0 mm		
No.d'article	prix par pce	1	dés 10									
	Iggesund	89.60	85.10					W2801-82	W2811-82			
	Stihl	85.60	81.30					3030 001 9937	3026 001 9937	3031 001 9937		
	Oregon	106.00	100.70					822HSFL149	822HSFB149	822HSFL172		822HSFD149

82.5 cm 1.6 mm												
		fixation	Iggesund:	W 700	W 701	W710	W 711	W 801	W 811			
			Stihl:	3070	3080	3066	3076	3030	3026			
			Oregon:	L 114	L104	N 114	N 104	L 149	B 149			
			G&B	FM 4	FM 2	WM 4	WM 2	HF 2	FF 2			
			rainure	1.6 mm	1.6 mm	1.6 mm	1.6 mm	1.6 mm	1.6 mm			
No.d'article	prix par pce	1	dés 10									
	Iggesund	89.60	85.10					W801-82	W811-82			
	Stihl											
	Oregon	106.00	100.70									

KELLER Forstmaschinen AG
Industrie / Moselenweg 7
CH-4537 Wiedlisbach BE
www.keller-forstmaschinen.ch

Tel.: 0041 (0)32 636 04 44
Fax: 0041 (0)32 636 04 72
Mail: service@keller-forstmaschinen.ch

Longueur: 88 cm — Maillon d'entrainement: env: ca. 96-98

88 cm		fixation	Iggesund:	W 2700	W 2701	W 2710	W 2711	W 2801	W 2811	W2801/..762		
			Stihl:	3070	3080	3066	3076	3030	3026	3031	3067	
2.0 mm			Oregon:	L 114	L104	N 114	N 104	L 149	B 149	L 172	N 125	
			G&B	FM 4	FM 2	WM 4	WM 2	HF 2	FF 2	HFI 2		
			rainure	2.0 mm	2.0 mm	2.0 mm	2.0 mm	2.0 mm	2.0 mm	2.0 mm		
No.d'article	prix par pce	1	dés 10									
	Iggesund	90.50	86.00	W2700-88	W2701-88	W2710-88						
	Stihl											
	Oregon	109.90	104.40	882HSFL114								

88 cm		fixation	Iggesund:	W 700	W 701	W710	W 711	W 801	W 811			
			Stihl:	3070	3080	3066	3076	3030	3026			
1.6 mm			Oregon:	L 114	L104	N 114	N 104	L 149	B 149			
			G&B	FM 4	FM 2	WM 4	WM 2	HF 2	FF 2			
			rainure	1.6 mm	1.6 mm	1.6 mm	1.6 mm	1.6 mm	1.6 mm			
No.d'article	prix par pce	1	dés 10									
	Iggesund	90.50	86.00	W700-88	W701-88	W710-88						
	Stihl											
	Oregon											

Longueur: 90 cm, — Maillon d'entrainement: env: ca. 99-105

90 cm		fixation	Iggesund:	W 2700	W 2701	W 2710	W 2711	W 2801	W 2811	W2801/..762		
			Stihl:	3070	3080	3066	3076	3030	3026	3031		
2.0 mm			Oregon:	L 114	L104	N 114	N 104	L 149	B 149	L 172	L 205	
			G&B	FM 4	FM 2	WM 4	WM 2	HF 2	FF 2	HFI 2		
			rainure	2.0 mm	2.0 mm	2.0 mm	2.0 mm	2.0 mm	2.0 mm	2.0 mm		
No.d'article	prix par pce	1	dés 10									
	Iggesund	90.50	86.00	W2700-90	W2701-90	W2710-90	W2711-90	W2801-90	W2811-90			
	Stihl	86.90	81.80	3070 001 9943		3066 001 9943						
	Oregon	113.00	109.00			902HSFN114		902HSFL149	902HSFB149		902HSFL205	

90 cm		fixation	Iggesund:	W 700	W 701	W710	W 711	W 801	W 811			
			Stihl:	3070	3080	3066	3076	3030	3026			
1.6 mm			Oregon:	L 114	L104	N 114	N 104	L 149	B 149		L 205	
			G&B	FM 4	FM 2	WM 4	WM 2	HF 2	FF 2			
			rainure	1.6 mm	1.6 mm	1.6 mm	1.6 mm	1.6 mm	1.6 mm			
No.d'article	prix par pce	1	dés 10									
	Iggesund	90.50	86.00	W700-90	W701-90	W710-90	W711-90	W801-90	W811-90			
	Stihl											
	Oregon					903HSFN114					903HSFL205	

Longueur: 100 cm — Maillon d'entrainement: env: ca. 109-111

100 cm		fixation	Iggesund:	W 2700	W 2701	W 2710	W 2711	W 2801	W 2811	W2801/..762		
			Stihl:	3070	3080	3066	3076	3030	3026	3031	3067	
2.0 mm			Oregon:	L 114	L104	N 114	N 104	L 149	B 149	L 172	N 125	
			G&B	FM 4	FM 2	WM 4	WM 2	HF 2	FF 2	HFI 2		
			rainure	2.0 mm	2.0 mm	2.0 mm	2.0 mm	2.0 mm	2.0 mm	2.0 mm		
No.d'article	prix par pce	1	dés 10									
	Iggesund	94.00	89.90	W2700-100	W2701-100	W2710-100	W2711-100					
	Stihl											
	Oregon	116.95	111.10	002HSFL114								

100 cm		fixation	Iggesund:	W 700	W 701	W710	W 711	W 801	W 811			
			Stihl:	3070	3080	3066	3076	3030	3026			
1.6 mm			Oregon:	L 114	L104	N 114	N 104	L 149	B 149			
			G&B	FM 4	FM 2	WM 4	WM 2	HF 2	FF 2			
			rainure	1.6 mm	1.6 mm	1.6 mm	1.6 mm	1.6 mm	1.6 mm			
No.d'article	prix par pce	1	dés 10									
	Iggesund	94.00	89.90	W700-100	W701-100	W710-100	W711-100					
	Stihl											
	Oregon	116.95	111.10	003HSFL114								

Longueur: 113 cm Maillon d'entrainement: env: ca. 124-126

113 cm		fixation	Iggesund:	W 2700	W 2701	W 2710	W 2711	W 2801	W 2811	W2801/..762		
			Stihl:	3070	3080	3066	3076	3030	3026	3031	3067	
2.0 mm			Oregon:	L 114	L104	N 114	N 104	L 149	B 149	L 172	N 125	
			G&B	FM 4	FM 2	WM 4	WM 2	HF 2	FF 2	HFI 2		
			rainure	2.0 mm	2.0 mm	2.0 mm	2.0 mm	2.0 mm	2.0 mm	2.0 mm		
No.d'article	prix par pce	1	dés 10									
	Iggesund	95.50	91.20			W2710-113						
	Stihl											
	Oregon											

113 cm		fixation	Iggesund:	W 700	W 701	W710	W 711	W 801	W 811			
			Stihl:	3070	3080	3066	3076	3030	3026			
1.6 mm			Oregon:	L 114	L104	N 114	N 104	L 149	B 149			
			G&B	FM 4	FM 2	WM 4	WM 2	HF 2	FF 2			
			rainure	1.6 mm	1.6 mm	1.6 mm	1.6 mm	1.6 mm	1.6 mm			
No.d'article	prix par pce	1	dés 10									
	Iggesund	95.50	91.20			W710-113						
	Stihl											
	Oregon											

9 Conditions générales / Prix / Durée de Livraison

9.1 Conditions générales

Les conditions de vente generals sont valables. Pour cause de manque de place, vous pouvez les lire sur notre site internet.
Les pièces restent en propriété de la maison Keller machines forestière SA jusqu'au complet payement.
Plus d'infos sous: www.keller-forstmaschinen.ch

9.2 Prix

Les prix sont des prix conseillés et relatif.Pour cause de fluctuation les prix peuvent être adaptés.
Les prix actuels se trouvent également sur notre site internet
www.keller-forstmaschinen.ch

9.3 Délai de livraison

Les articles mentionnés sont en stock et peuvent rapidement être envoyé ou cherché à notre atelier.

10 Commande

Par téléphone: 032 636 04 44
Par fax: 032 636 04 72
Par mail: service@keller-forstmaschinen.ch

Adresse livraison:
Entreprise: _____
Interlocuteur: _____
Route: _____
PLZ/lieu: _____
Téléphone: _____
Fax: _____
E-Mail: _____

Quantité	No. Article	Désignation	Remarque

Délai de livraison : _____

Date et signature: _____

Commande :

Par téléphone: 032 636 04 44
Par fax: 032 636 04 72
Par mail: service@keller-forstmaschinen.ch

Adresse livraison:
Entreprise: _____
Interlocuteur: _____
Route: _____
PLZ/lieu: _____
Téléphone: _____
Fax: _____
E-Mail: _____

Quantité	No. Article	Désignation	Remarque

Délai de livraison : _____

Date et signature: _____